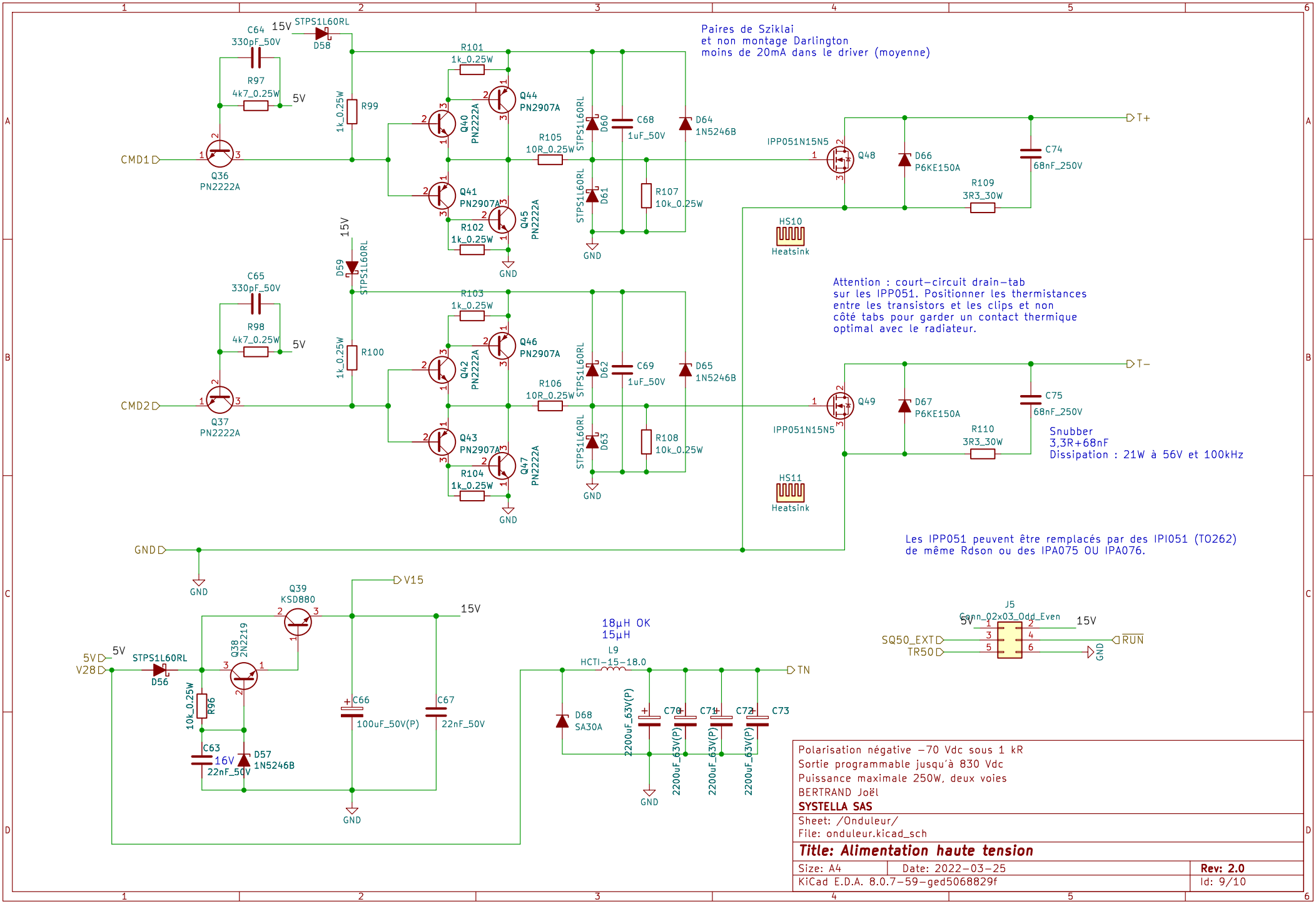
Paires de Sziklai
et non montage Darlington
moins de 20mA dans le driver (moyenne)
Attention : court-circuit drain-tab
sur les IPP051. Positionner les thermistances
entre les transistors et les clips et non
côté tabs pour garder un contact thermique
optimal avec le radiateur.
Snubber
3,3R+68nF
Dissipation : 21W à 56V et 100kHz
Les IPP051 peuvent être remplacés par des IPI051 (TO262)
de même Rdson ou des IPA075 OU IPA076.
18µH OK
15µH
CMD1
CMD2
GND
T+
T-
TN
V15
15V
5V
V28
SQ50_EXT
TR50
RUN
Polarisation négative -70 Vdc sous 1 kR
Sortie programmable jusqu'à 830 Vdc
Puissance maximale 250W, deux voies
BERTRAND Joël
SYSTELLA SAS
Sheet: /Onduleur/
File: onduleur.kicad_sch
Title: Alimentation haute tension
Size: A4
Date: 2022-03-25
Rev: 2.0
KiCad E.D.A. 8.0.7-59-ged5068829f
Id: 9/10